ENG

# Safety guidelines and instructions for **Fireplaces and accessories**

NO

# Sikkerhetsretningslinjer og instruksjoner for **Ildsteder og tilbehør**

SE

# Säkerhetsriktlinjer och instruktioner för **Eldstäder och tillbehör**

FI

# Turvaohjeet ja ohjeet **Takka- ja lisävarusteiden**

ENG
This safety instruction is tailored for the use of product with item number 5054 from Espegard.

NO
Denne sikkerhetsinstruksjonen er tilpasset bruken til produktet med v.nr 5054 fra Espegard.

SE
Denna säkerhetsinstruktion är anpassad för användning av produkt med artikelnummer 5054 från Espegard.

FI
Tämä turvaohje on räätälöity tuotteen käyttöön, jonka osanumero on 5054 ja se on valmistettu Espegard.

ENG
It is recommended to read these safety instructions before using the fireplace. It is emphasized that the person lighting the fire is responsible for safety.

NO
Det anbefales å lese disse sikkerhetsinstruksjonene før ildstedet brukes. Det gjøres oppmerksom på at personen som antenner et bål er ansvarlig for sikkerheten.

SE
Det rekommenderas att läsa dessa säkerhetsinstruktioner innan användning. Det anges att personen som tänder elden är ansvarig för säkerhet.

FI
On suositeltavaa lukea nämä turvaohjeet ennen käyttöä. On määritelty, että henkilö, joka sytyttää tulen, on vastuussa turvallisuudesta.

NO

# Montering av ben på Bålbrenner

EN

# Installing the stove legs

For enklere montering anbefales det å legge bålbrenneren opp-ned.

For easier installation, place the stove upside down.

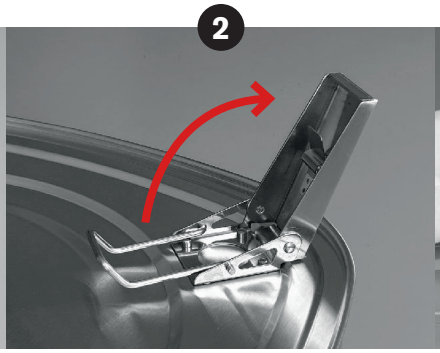


Brett ut bena.

Fold out the legs.

Vipp opp låseklipsen og hekt den fast på undersiden. Press til klipsen klikker på plass.

Lift the locking clip and hook it onto the underside. Press until the clip clicks into place.

Riktig montering. Beinstøtten er klemmt inn foran motstykket.

Correct installation. The support bracket is locked under the retaining tab.

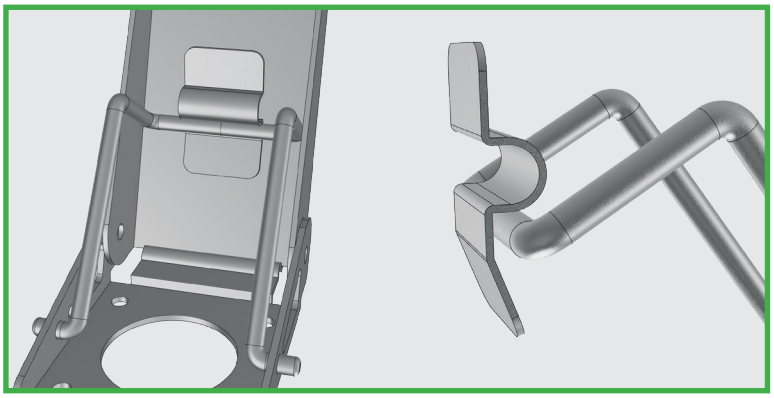

Feil montering. Beinstøtten ligger under motstykket og er ikke låst.

Incorrect installation
The support bracket is not locked under the retaining tab.

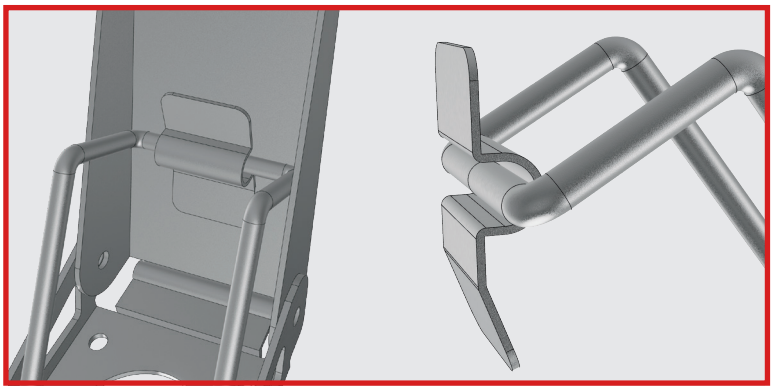

ESPEGARD

## DANGERS

- **Adhere to Regulations:** Always follow national and local regulations regarding the use and installation of a fireplace.
- **Safety Around Heat:** Pay close attention to children and pets when the fire fireplace is hot.
- **Outdoor Use Only:** Do not use indoors! This fireplace is specifically designed for outdoor use in a well-ventilated area.
- **Protective Gear:** Always use protective gear like campfire gloves and aprons when cooking or attaching accessories to the fireplace.
- **Fire Extinguisher:** Keep a fire extinguisher nearby for emergencies.

## PLACEMENT

- **Ensure Adequate Clearance:** Position the fireplace with adequate clearance from combustible materials.
- **Stable Foundation:** Place the fireplace on a flat, stable, noncombustible surface.
- **Avoid Roof Placement:** Do not position the fireplace under a roof or in an enclosed room. Take into account roof overhangs, tree branches, and other potential obstructions.
- **Neighbor Consideration:** Be mindful of your neighbors — ensure that the fire or smoke does not disturb them.

## USE OF THE FIREPLACE

- **Use Dry Firewood:** Only light the fireplace with dry firewood.
- **Approved Firestarters:** Ignite the fire using approved firestarters; avoid highly flammable liquids like gasoline or paraffin oil.
- **Avoid Overfilling:** Do not overfill the fireplace with firewood or charcoal, as it may damage the product.
- **Safety Measures:** Always have extinguishing equipment nearby and never leave the fireplace unattended.
- **Ensure Complete Burnout:** Before leaving, ensure that the fire is fully burnt out and cannot reignite.
- **Wind Consideration:** It is not recommended to use the fireplace under strong or challenging wind conditions.

## CARE AND MAINTENANCE

- **Remove Ash:** Use the ash tray to remove ash after and before use of the faireplace.
- **Product Aging:** Over time, temperature fluctuations caused by fire and weather conditions will naturally age the product.
- **Enhance Durability:** To increase the product's durability, consider using covers.
- **Storage under roof:** If the fireplace is not in use for a long time, it is recommended to store it under a roof. Large amounts of snow could cause deformation of some parts.

## ACCESSORIES

- **Secure Attachment:** Ensure that all accessories are properly attached to the fireplace.
- **Safe Attachment:** When attaching accessories to the fireplace, always use protective gear to ensure safe handling.
- **Use of lid:** Make sure the fire is completely extinguished and cannot flare up again before putting on the lid.

## CAMPFIRE COOKING

- **Heat Protection:** Whenever you cook over a fireplace, make sure to use protective gear such as campfire gloves and aprons.
- **Avoid Melting or Ignition:** Never place hot pans or pots on materials that can melt or catch fire.
- **Caution with Flammable Liquids:** Be especially careful with liquids that can ignite during cooking, such as oils.
- **Approved Cooking Equipment:** Use only cooking equipment that is approved for use over fire.

ESPEGARD

## FARER

- **Følg forskrifter:** Alltid følg nasjonale og lokale forskrifter når det gjelder bruk og installasjon av et ildsted.
- **Sikkerhet rundt høy varme:** Vær oppmerksom på barn og kjæledyr når brennkaret er varmt.
- **Kun utendørs bruk:** Ikke bruk peisen innendørs! Denne peisen er spesifikt designet for utendørs bruk i et godt ventilert område.
- **Beskyttelsesutstyr:** Bruk alltid beskyttelsesutstyr som bålhansker og bålforkle når du lager mat eller skal feste tilbehør til ildstedet.
- **Brannslukningsapparat:** Ha alltid et brannslukningsapparat i nærheten for nødsituasjoner.

## PLASSERING

- **Sørg for tilstrekkelig avstand:** Plasser ildstedet med god avstand til brennbare materialer.
- **Stabilt underlag:** Plasser peisen på et flat, stabil og ikke-brennbart underlag.
- **Unngå takplassering:** Ikke plasser ildstedet under et tak eller i et lukket rom. Ta hensyn til takutstikk, tre grener og andre potensielle hindringer.
- **Tenk på naboene:** Pass på at ilden eller røyken ikke forstyrrer naboene dine.

## BRUK

- **Bruk tørt ved:** Tenn ilden kun med tørt ved.
- **Godkjente opptenningsmidler:** Tenn ilden med godkjente opptenningsmidler; unngå svært brennbare væsker som bensin eller parafinolje.
- **Unngå overfylling:** Ikke fyll ildstedet med for mye ved, da det kan skade produktet.
- **Sikkerhetstiltak:** Ha alltid slukkeutstyr i nærheten og forlat aldri ildstedet uten tilsyn.
- **Sørg for full utbrenning:** Før du forlater ildstedet, forsikre deg om at ilden er helt utbrent og ikke kan blusse opp igjen.
- **Vurder vindforhold:** Det anbefales ikke å bruke ildstedet under sterke eller utfordrende vindforhold.

## VEDLIKEHOLD OG STELL

- **Nedkjøling:** La ildstedet skate kjøles ned etter bruk. Ikke bruk vann eller snø for å kjøle ned ildstedet raskere.
- **Fjern aske:** Tøm askeskuffen regelmessig før og etter bruk.
- **Produktaldring:** Over tid vil temperatursvingninger forårsaket av ild og værforhold naturlig aldre produktet.
- **Øk holdbarheten:** For å øke produktets holdbarhet, anbefales det å beskytte ildstedet med et trekk.
- **Lagring under tak:** Er ildstedet ikke i bruk over lengre tid anbefales lagring under tak. Store mengder med snø kan føre til skader på deler av ildstedet.

## TILBEHØR

- **Sikker festing:** Sørg for at alt tilbehør er riktig festet til ildstedet.
- **Trygg festing:** Bruk alltid beskyttelsesutstyr for å feste eller ta fra tilbehør fra ildstedet.
- **Bruk av lokk:** Forsikre deg om at ilden er helt utbrent og ikke kan blusse opp igjen før du setter på lokket.

## BÅLMAT

- **Varmebeskyttelse:** Når du lager mat over en peis, sørg for å bruke beskyttelsesutstyr som bålhansker og forkle.
- **Unngå smelting eller antenning:** Plasser aldri varme panner eller gryter på materialer som kan smelte eller ta fyr.
- **Forsiktighet med brennbare væsker:** Vær spesielt forsiktig med væsker som kan antennes under matlaging, som oljer.
- **Godkjent kokeutstyr:** Bruk bare kokeutstyr som er godkjent for bruk på bål.

ESPEGARD

## FAROR OCH RISKER

- **Följ föreskrifter:** Följ alltid nationella och lokala föreskrifter när det gäller användning och installation av en eldstad.
- **Säkerhet runt hög värme:** Var uppmärksam på barn och husdjur när brännkaret är varmt.
- **Endast utomhusbruk:** Använd inte eldstaden inomhus! Denna eldstad är specifikt designad för utomhusbruk i ett välventilerat område.
- **Skyddsutrustning:** Använd alltid skyddsutrustning som eldhandskar och eldförkläde när du lagar mat eller ska fästa tillbehör till eldstaden.
- **Brandsläckare:** Ha alltid en brandsläckare i närheten för nödsituationer.

## PLACERING

- **Se till att det finns tillräckligt med avstånd:** Placera eldstaden med gott om avstånd till brännbara material.
- **Stabilt underlag:** Placera eldstaden på en plan, stabil och icke-brännbar yta.
- **Undvik takplacering:** Placera inte eldstaden under ett tak eller i ett slutet utrymme. Tänk på taköverhäng, trädgrenar och andra potentiella hinder.
- **Tänk på grannarna:** Se till att elden eller röken inte stör dina grannar.

## ANVÄNDNINGEN

- **Använd torr ved:** Tänd elden endast med torr ved.
- **Godkända tändmedel:** Tänd elden med godkända tändmedel; undvik mycket brandfarliga vätskor som bensin eller paraffinolja.
- **Undvik överfyllning:** Fyll inte eldstaden med för mycket ved, eftersom det kan skada produkten.
- **Säkerhetsåtgärder:** Ha alltid släckutrustning i närheten och lämna aldrig eldstaden utan tillsyn.
- **Se till att fullständig förbränning:** Innan du lämnar eldstaden, försäkra dig om att elden är helt utbränd och inte kan flamma upp igen.
- **Bedöm vindförhållanden:** Det rekommenderas inte att använda eldstaden under starka eller utmanande vindförhållanden.
- **Emaljerat stål:** Delar av eldstaden eller tillbehör kan vara gjorda av emaljerat stål. Emaljen skyddar stålet mot fukt och rost. Emaljerade ytor kan skadas av hårda slag eller genom direkt användning av metallverktyg på ytan.

## UNDERHÅLL OCH SKÖTSEL

- **Nedkylning:** Låt eldstaden svalna efter användning. Använd inte vatten eller snö för att snabbt kyla ner eldstaden.
- **Ta bort aska:** Ta bort rester av aska efter användning med hjälp av en askhink. Använd inte metallspade på emaljerade ytor.
- **Produktåldring:** Över tid kommer temperaturvariationer orsakade av eld och väderförhållanden naturligt att åldra produkten.
- **Öka hållbarheten:** För att öka produktens hållbarhet rekommenderas det att skydda eldstaden med ett överdrag och regelbundet behandla det med underhållsolja för stål.
- **Förvaring under tak:** Om eldstaden inte används under en längre tid rekommenderas förvaring under tak. Stora mängder snö kan orsaka skador på delar av eldstaden.

## TILLBEHÖR

- **Säker Fästning:** Se till att allt tillbehör är korrekt fäst vid eldstaden.
- **Trygg Fästning:** Använd alltid skyddsutrustning för att fästa eller ta bort tillbehör från eldstaden.
- **Användning av lock:** Se till att elden är helt utbränd och inte kan flammas upp igen innan du sätter på locket.

## BÅLMAT

- **Värmeskydd:** När du lagar mat över en eldstad, se till att använda skyddsutrustning som eldhandskar och förkläde. • **Undvik Smältning eller Antändning:** Placera aldrig varma pannor eller grytor på material som kan smälta eller ta eld.
- **Försiktighet med Brandfarliga Vätskor:** Var särskilt försiktig med vätskor som kan antändas under matlagning, som oljor.
- **Godkänd Kokutrustning:** Använd endast kokutrustning som är godkänd för användning på bål.

ESPEGARD

## VAARAT

- **Noudata määräyksiä:** Noudata aina kansallisia ja paikallisia määräyksiä takan käytöstä ja asennuksesta.
- **Turvallisuus lämmön ympärillä:** Kiinnitä erityistä huomiota lapsiin ja lemmikkieläimiin, kun takka on kuuma.
- **Vain ulkokäyttöön:** Älä käytä sisätiloissa! Tämä takka on suunniteltu erityisesti ulkokäyttöön hyvin ilmastoidulla alueella.
- **Suojavarusteet:** Käytä aina suojavarusteita, kuten nuotiohanskoja ja esiliinoja, kun kokkaat tai kiinnität lisävarusteita takkaan.
- **Sammutin:** Pidä sammutin lähellä hätätilanteita varten.

## SIJOITUS

- **Varmista riittävä etäisyys:** Sijoita takka riittävän etäisyyden päähän palavista materiaaleista.
- **Vakaa perusta:** Aseta takka tasaiselle, vakaalle, palamattomalle alustalle.
- **Vältä katon alle sijoittamista:** Älä sijoita takkaa katon alle tai suljettuun huoneeseen. Ota huomioon katon ulokkeet, puun oksat ja muut mahdolliset esteet.
- **Naapurien huomioiminen:** Ole tietoinen naapureistasi - varmista, että tuli tai savu ei häiritse heitä.

## TAKAN KÄYTTÖ

- **Käytä kuivaa polttopuuta:** Sytytä takka vain kuivalla polttopuulla.
- **Hyväksytyt sytyttimet:** Sytytä tuli käyttämällä hyväksyttyjä sytyttimiä; vältä erittäin helposti syttyviä nesteitä, kuten bensiiniä tai parafiiniöljyä.
- **Vältä ylitäyttöä:** Älä täytä takkaa liikaa polttopuulla, koska se voi vahingoittaa tuotetta.
- **Turvatoimenpiteet:** Pidä aina sammutusvälineitä lähellä ja älä koskaan jätä takkaa valvomatta.
- **Varmista täydellinen palaminen:** Ennen lähtöä varmista, että tuli on täysin sammunut eikä voi syttyä uudelleen.
- **Tuulen huomioiminen:** Takan käyttöä ei suositella voimakkaissa tai haastavissa tuuliolosuhteissa.
- **Emaloitu teräs:** Takka tai sen lisävarusteet voivat olla valmistettu emaloidusta teräksestä. Emali suojaa terästä kosteudelta ja ruostumiselta. Emaloidut pinnat voivat vaurioitua kovista iskuista tai metallityökalujen suorasta käytöstä pinnalla.

## HOITO JA HUOLTO

- **Poista tuhka:** Siirrä tuhka turvallisesti tuhkakaukaloon.
- **Tuotteen ikääntyminen:** Ajan myötä tulen ja sääolosuhteiden aiheuttamat lämpötilan vaihtelut ikääntyvät tuotetta luonnollisesti.
- **Paranna kestävyyttä:** Lisää tuotteen kestävyyttä harkitsemalla suojapeitteiden käyttöä ja säännöllistä käsittelyä teräkselle tarkoitetulla huoltoöljyllä.
- **Säilytys katoksen alla:** Jos takkaa ei käytetä pitkään aikaan, sen säilyttämistä katoksen alla suositellaan. Suuret lumimäärät voivat aiheuttaa joitakin osia vääntymään.

## LISÄVARUSTEET

- **Turvallinen kiinnitys:** Varmista, että kaikki lisävarusteet on kiinnitetty oikein takkaan.
- **Turvallinen kiinnitys:** Käytä aina nuotiohanskoja varmistaaksesi turvallisen käsittelyn, kun kiinnität lisävarusteita takkaan.
- **Kannen käyttö:** Varmista, että tuli on täysin sammunut eikä voi leimahtaa uudelleen ennen kuin laitat kannen päälle.

## NUOTIOLLA KOKKAAMINEN

- **Lämmönsuojaus:** Kun kokkaat nuotiolla, käytä aina suojavarusteita, kuten nuotiohanskoja ja esiliinoja.
- **Vältä sulamista tai syttymistä:** Älä koskaan aseta kuumia pannuja tai kattiloita materiaaleille, jotka voivat sulaa tai syttyä tuleen.
- **Varoitus helposti syttyvistä nesteistä:** Ole erityisen varovainen nesteiden kanssa, jotka voivat syttyä kokkauksen aikana, kuten öljyt.
- **Hyväksytty keittovälineistö:** Käytä vain avotulella käytettäväksi hyväksyttyä keittovälineistöä.